平成３０年度　中河内地区春季大会　男子

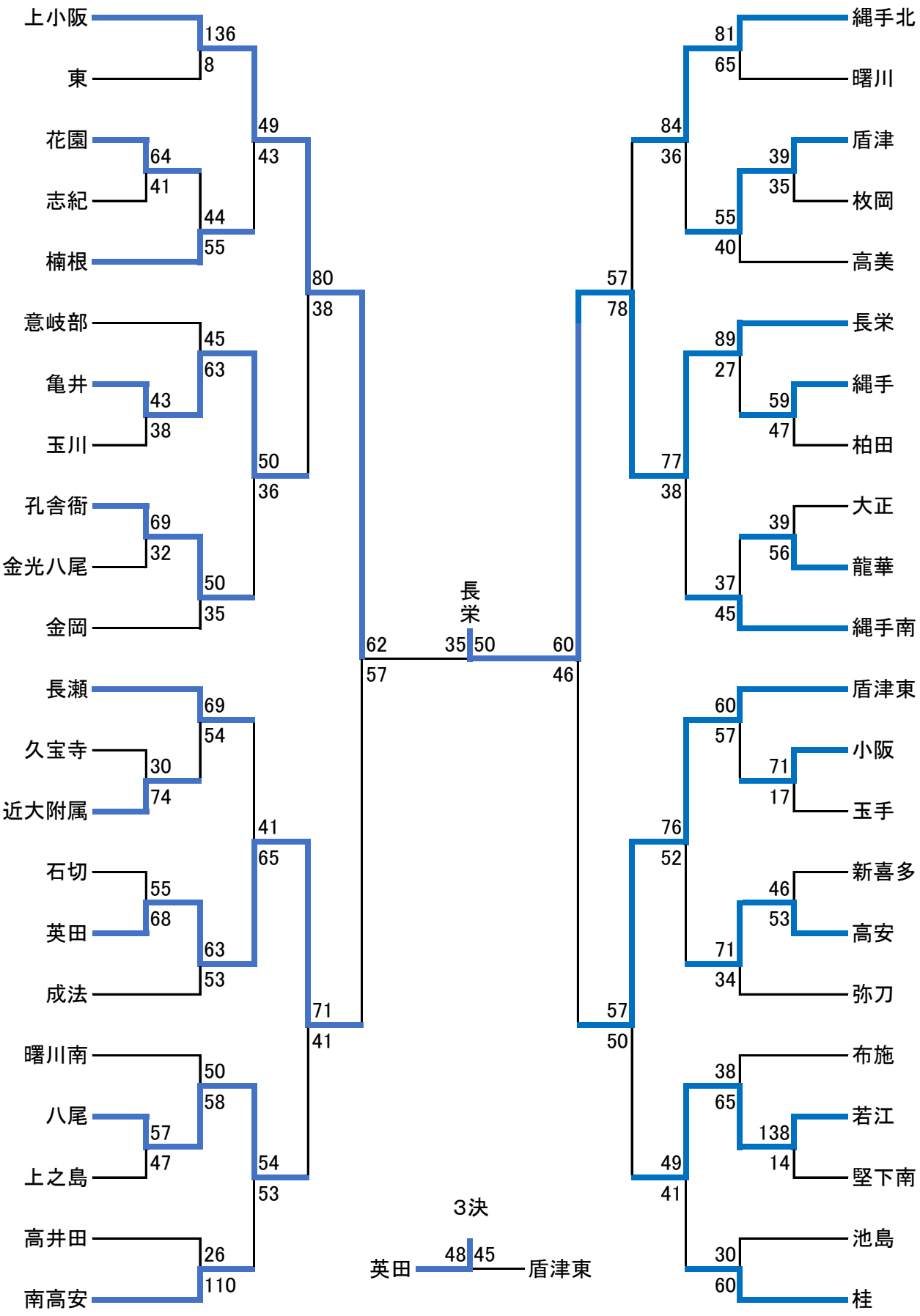
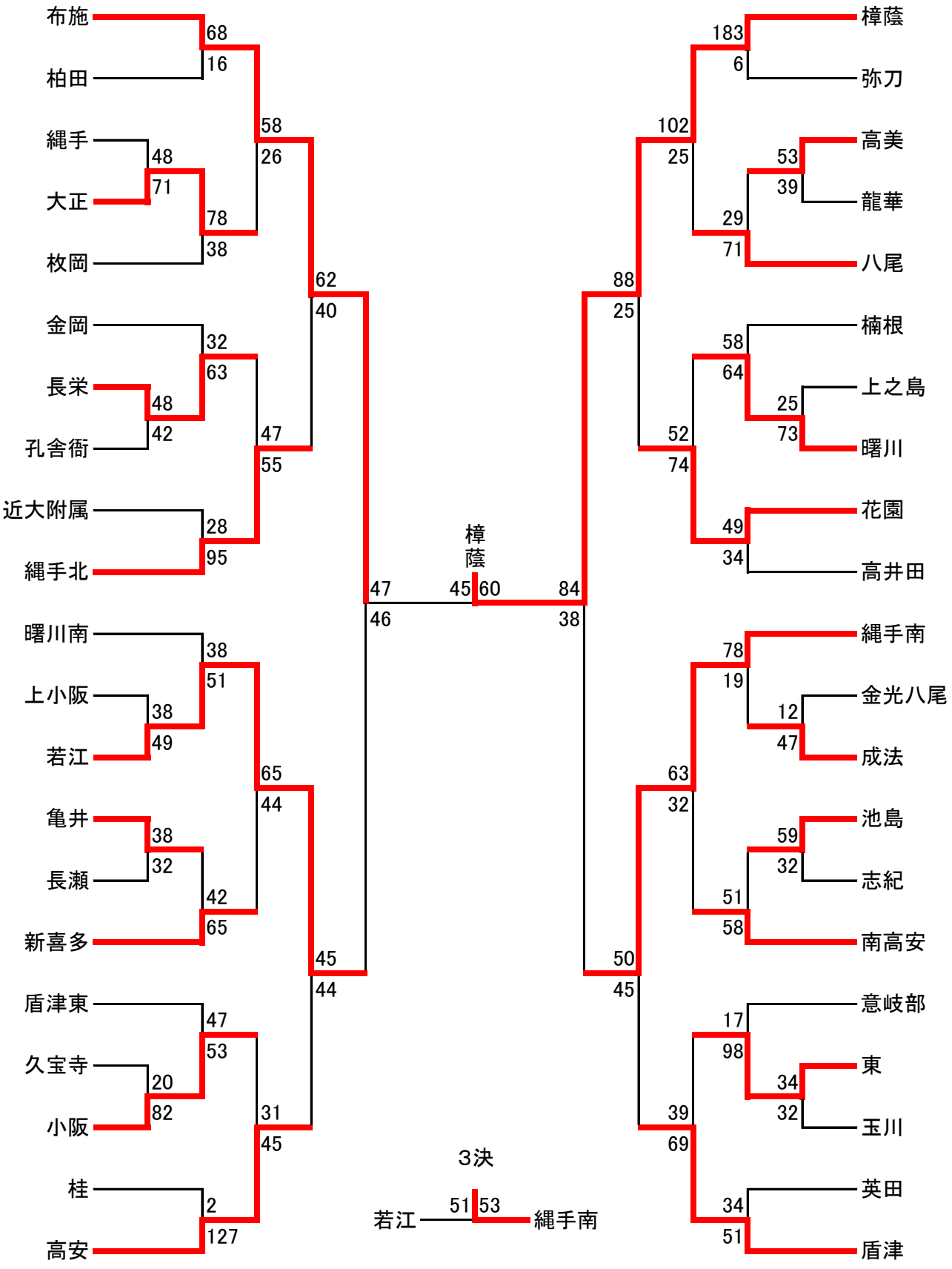
平成３０年度　中河内地区春季大会　女子